MANUAL DE INSTALACIÓN

MAMPARA DE BAÑO GROSSE

LAKUA
Un baño de sensaciones

1

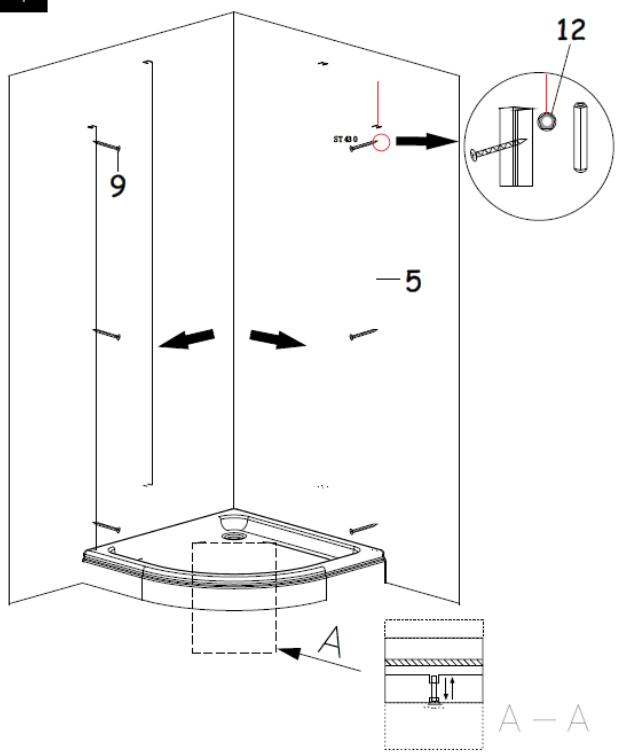

LISTADO DE PIEZAS:

Nº	DESCRIPCIÓN	UDS
1	Cristal fijo	2
2	Cristal móvil	2
3	Perfil de aluminio sup.e inf.	2
4	Perfil aluminio fijo lateral	2
5	Panel	2
6	Asa	2
7	Tira impermeable	2
8	Tira de sellado	2
9	Tornillo St4x30	14
10	Tornillo St4x10	4
11	Tapón	6
12	Taco	6

HERRAMIENTAS:

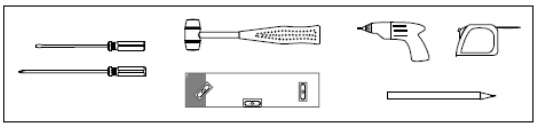

2

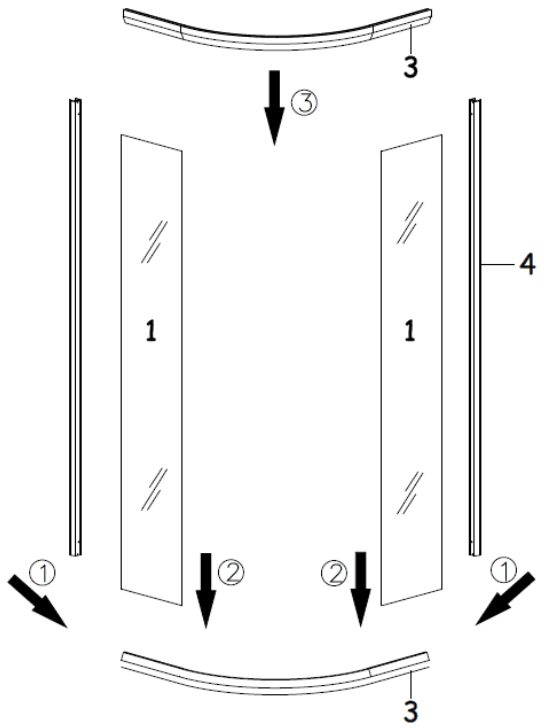

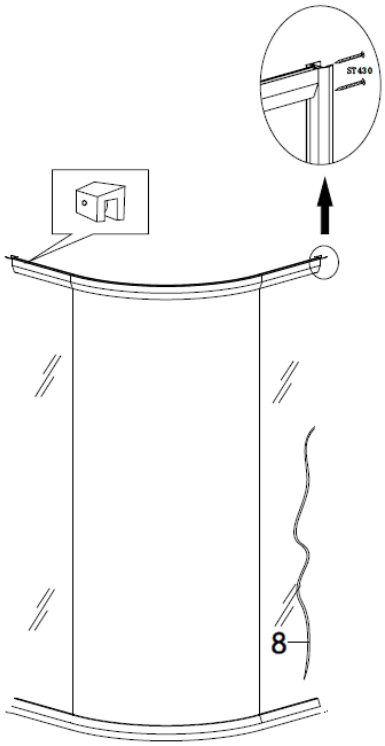

3

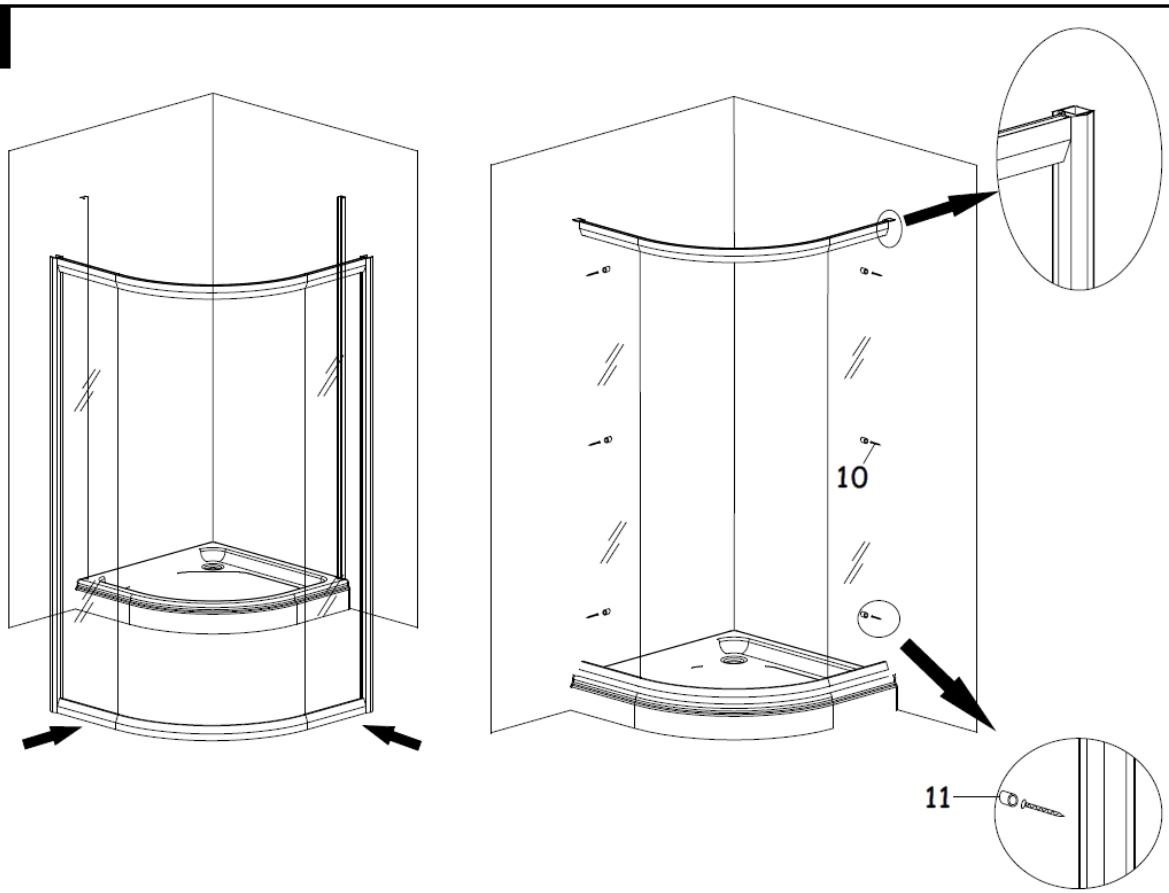
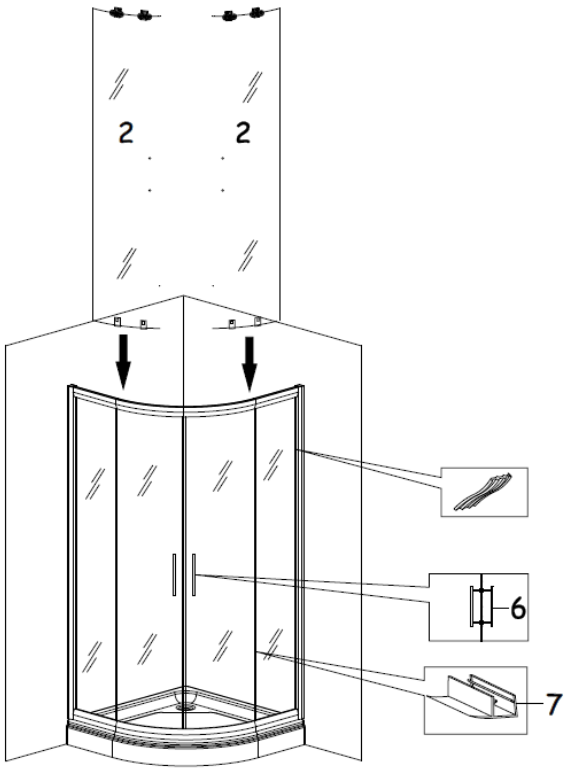
4