MANUAL DE INSTALACIÓN

MAMPARA DE BAÑO ONELI

LAKUA
Un baño de sensaciones

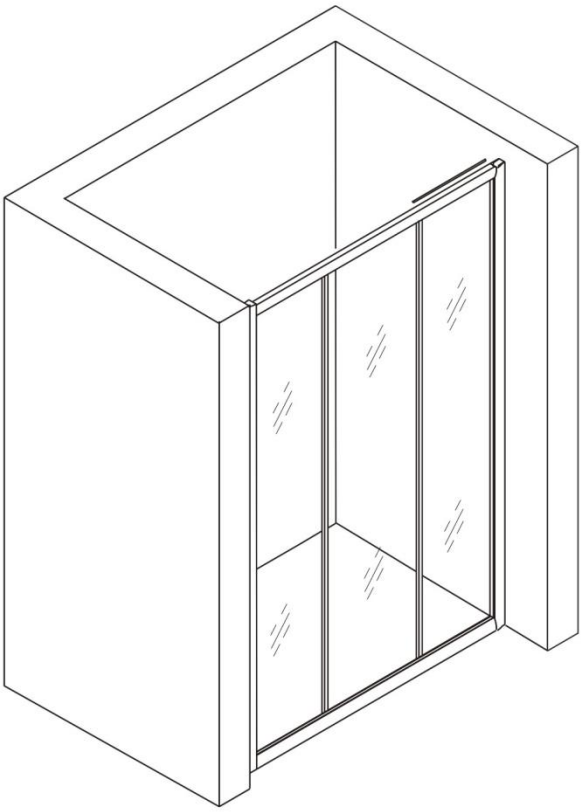

LISTADO DE PIEZAS:

Nº	DESCRIPCIÓN	UDS
1	Perfil guía	2
2	Perfil lateral	2
3	Perfil de extensión	2
4	Cristal fijo	1
5	Cristal móvil	2
6	Ruedas	8
7	Tornillo St 4x60	4
8	Tornillo St 4x30	6
9	Tornillo St 4x20	12
10	Tornillo 5x12	8
11	Taco	8
12	Tornillo pared	6
13	Tornillo St 4x10	6
14	Tapón	6

HERRAMIENTAS:

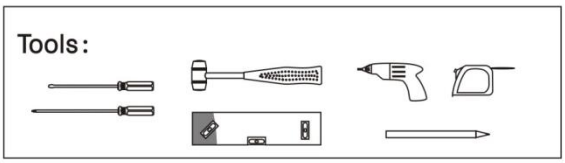

1

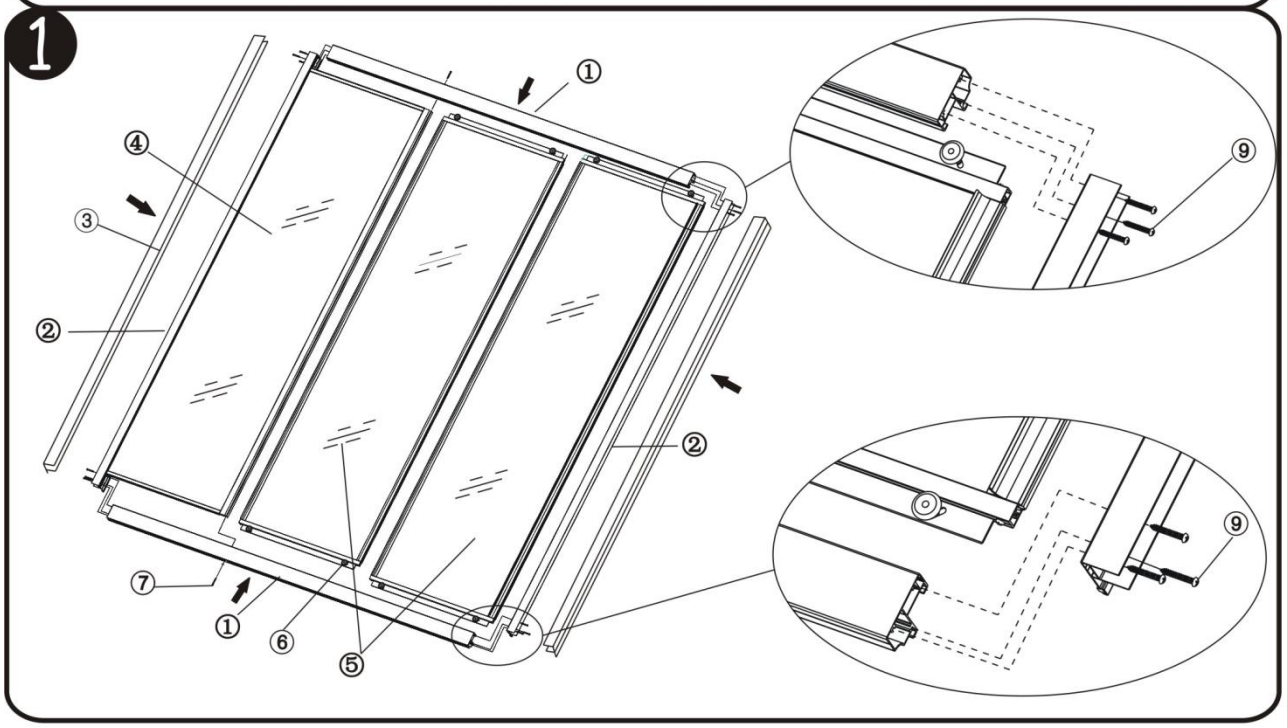

www.lakua.es

2

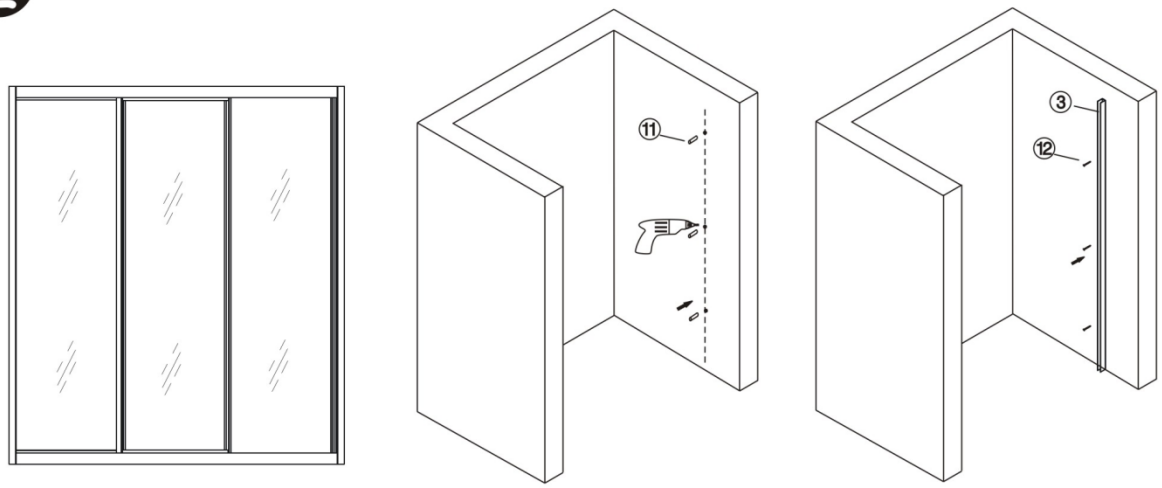

3

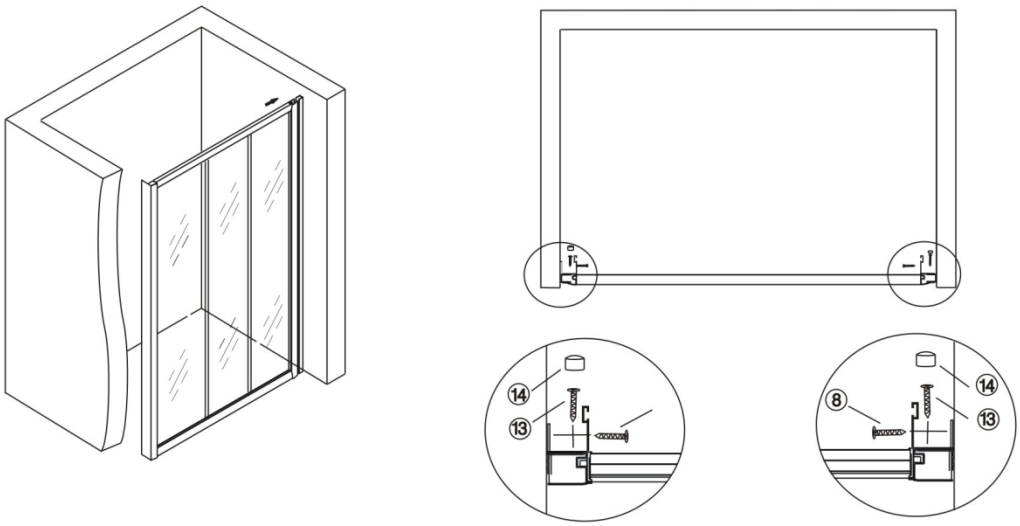
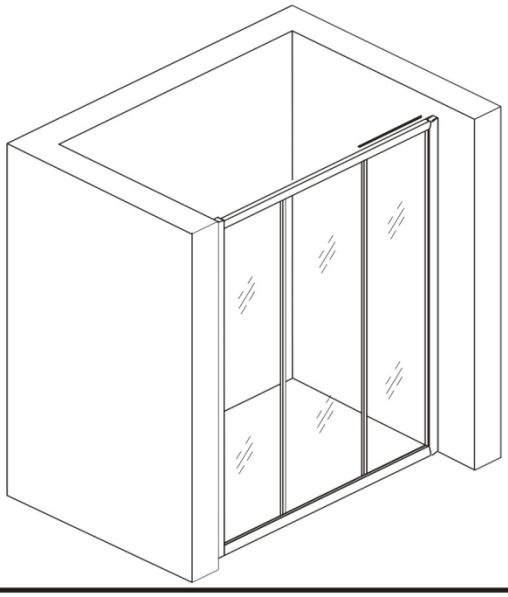
4