MANUAL DE INSTALACIÓN

LAKUA

MAMPARA DE BAÑO

BAY - JP501

LISTADO DE PIEZAS:

Nº	DESCRIPCIÓN	UDS
1	Cristal Móvil	1
2	Cristal Fijo	1
3	Perfil de aluminio	1
4	Tapa perfil de aluminio	1
5	Barra soporte alumnio	1
6	Base de barra soporte	1
7	Tapa especial	1
8	Tira impermeable	1
9	Tira de sellado	1
10	Tornillo St4x30	3
11	Tornillo St4x30	4
12	Tornillo St4x10	5
13	Tacos	7

HERRAMIENTAS:

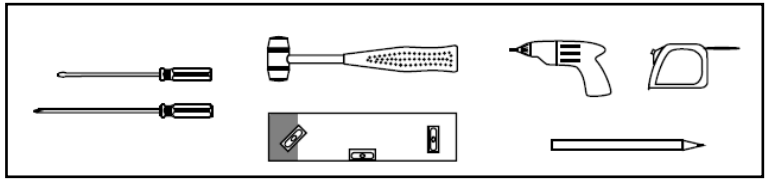

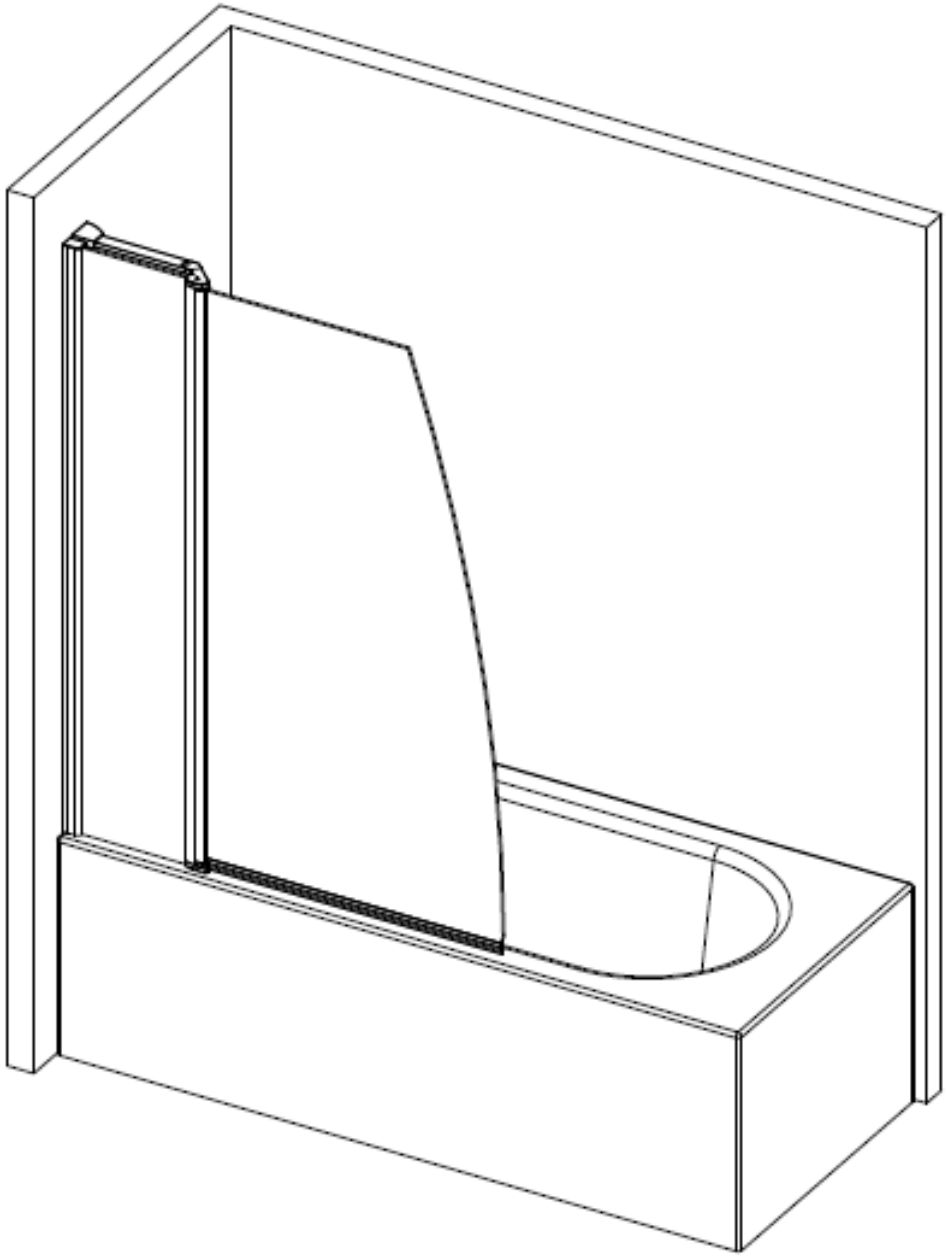

BAY-JP501
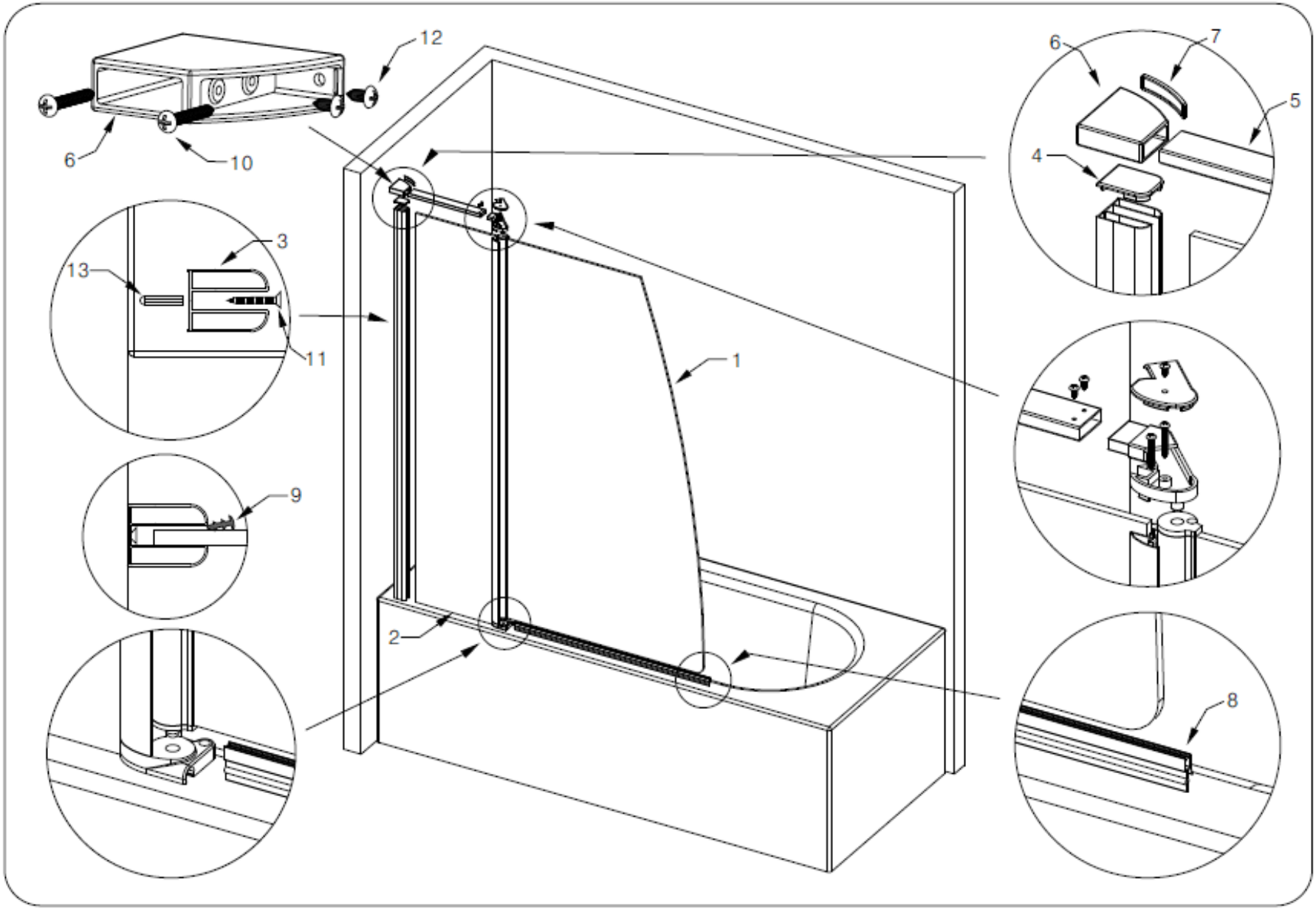
LAKUA